Quadro de Cargas (QD1)

Circuito	Descrição	Pot. total. (W)	Fases	Seção (mm2)	Disj (A)
1	BANHEIROS	1800	S	6.0	32.0
2	SPOT	400	R	1.5	16.0
3	POSTES ORNAMENTAIS	800	T	4.0	20.0
4	TOMADAS PARQUE	4500	S	4.0	25.0
5	TOMADAS TRIF	18000	R+S+T	10.00	50.0
TOTAL		25500	R+S+T	16.00	63.0

Quadro de Cargas (QD2)

Circuito	Descrição	Pot. total. (W)	Fases	Seção (mm2)	Disj (A)
6	ILUMINAÇÃO	600	R	1.5	16.0
7	TUE	1200	R	2.5	20.0
TOTAL		1800	R	6.0	32.0

QD 1

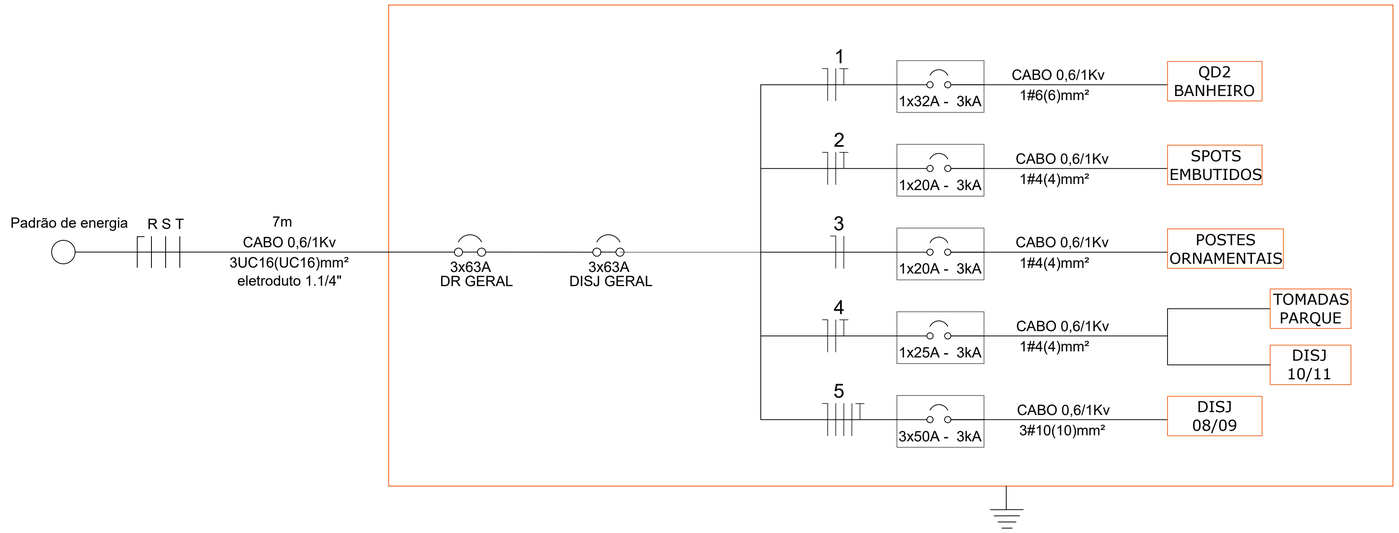

QD 2

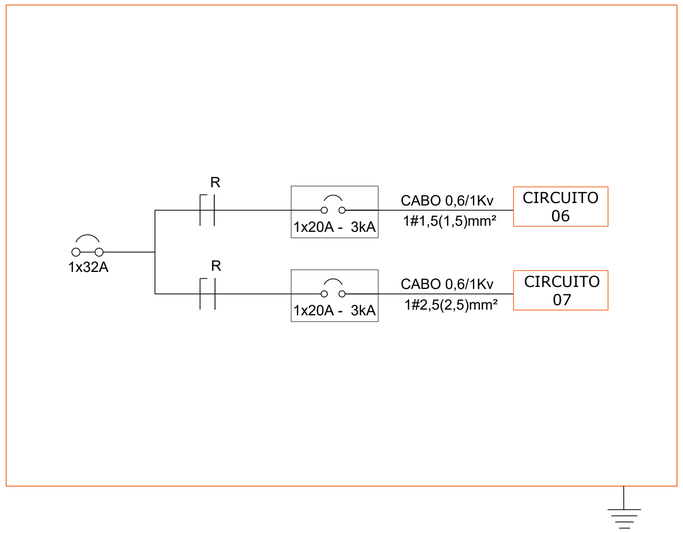

DISJ 08/09

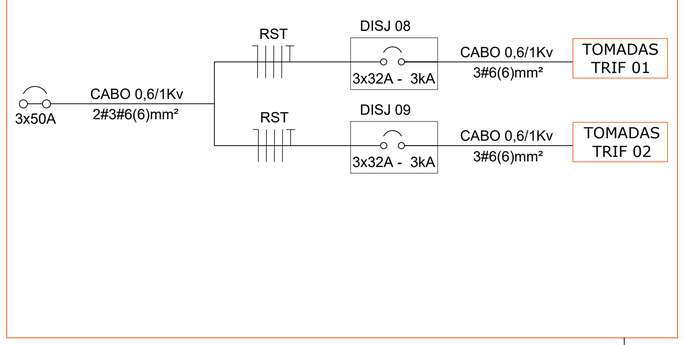

DISJ 10/11

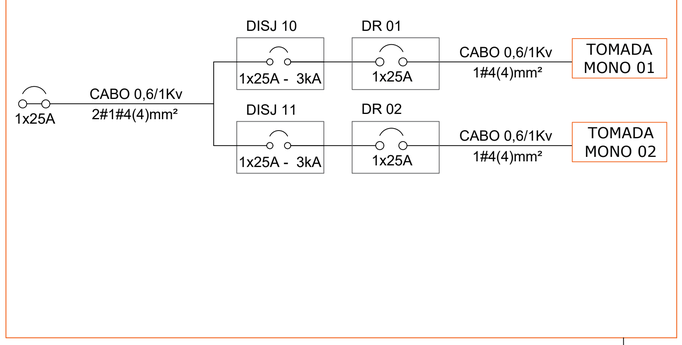

gov.br Documento assinado digitalmente
EDUARDO REOLON ZACARIAS
Data: 25/04/2025 13:33:09-0300
Verifique em https://validar.iti.gov.br

Eduardo R. Zacarias
Engenheiro Eletricista
CREA RS226585

Projeto de Iluminação

PROPRIETÁRIO:
Prefeitura Municipal de
CNPJ 90.898.487/0001-64

gov.br Documento assinado digitalmente
JOSE CARLOS BREDA
Data: 29/04/2025 07:58:28-0300
Verifique em https://validar.iti.gov.br

ENDEREÇO:
Estrada Ivo da Rosa km 3.400
Cotiporã - RS

ÁREA:

TIPO DE FOLHA:
A1

RESP. TÉCNICO PROJETO:
Eduardo Reolon Zacarias - CREA RS226585

FOLHA:
03

PRANCHA:
Diagrama Unifilar e Quadro de Cargas

ESCALA:
S/E

DATA:
ABRIL/25